Согласовано

"_" _____ 2021г.

Утверждаю

"_" _____ 2021г.

Опросный лист
Для ретрофита выкатного элемента КРУ на 6-10 кВ

№ п/п	Запрашиваемые данные	Ответы заказчика			Примечание
1	Тип КРУ				
2	Завод изготовитель, год изготовления КРУ				
3	Номинальное напряжение (6, 10 кВ)				
4	Номинальный ток выключателя, А				
4а	Номинальный ток отключения выключателя, кА				
5	Тип существующего выключателя				
5а	Тип привода заменяемого выключателя				
6	Тип устанавливаемого выключателя				
7	Оперативный ток управления				
8	Материал и сечение шин				
9	Тип втычных контактов				
10	Тип разъемных контактов вспомогательных цепей				
11	Наличие ОПН				
12	Количество заменяемых В/Э				
13	Механизм доводки (червячный редуктор, рычажный)				
14	Место установки блока управления				
15	Тип применяемого блока управления				
16	Тип блока адаптации				
17	Способ подключения трансформатора собственных нужд				
18	Рекомендуемая краска	RAL 7001	RAL 7035	RAL 9001	
19	Сведения о доставке	доставка поставщика	самовывоз		

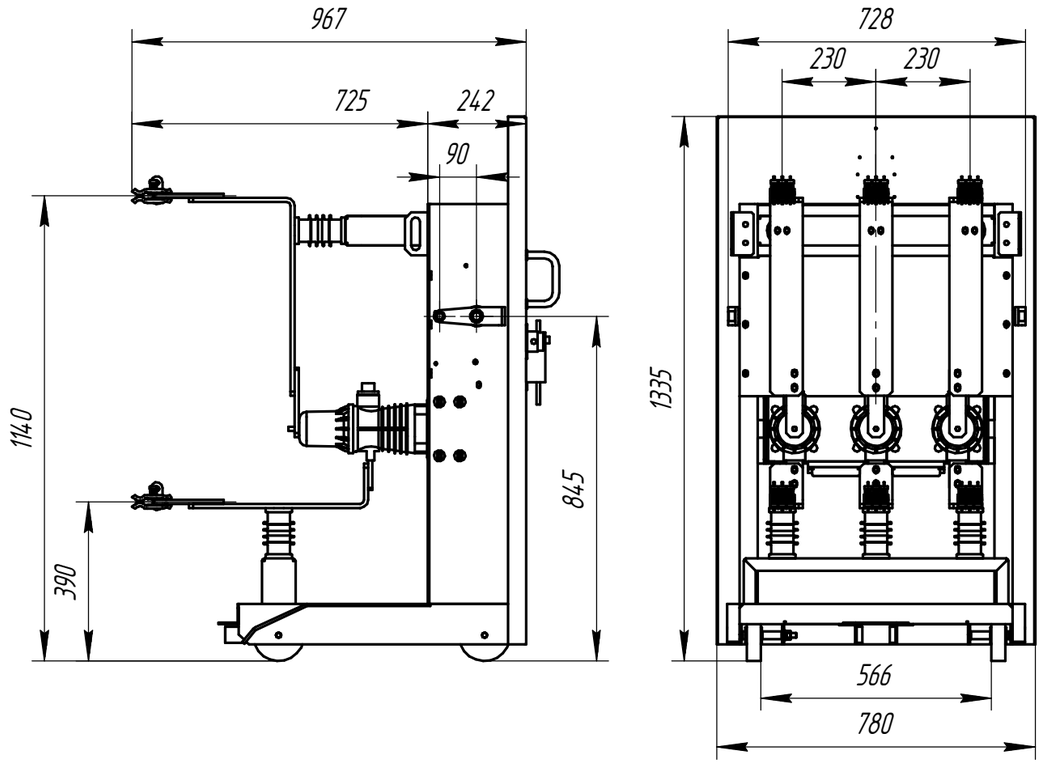

Дополнительные требования

Изм.	Лист	№ докум.	Подп.	Дата
Разраб.				
Пров.				
Т.контр.				
Н.контр.				
Утв.				

Выкатной элемент

Лит.	Масса	Масштаб
		1:1
Лист	Листов 1	

ООО "ПКП" ЗСЭА"

Перв. примен. | Справ. № | Подп. и дата | Инв. № дубл. | Взам. инв. № | Подп. и дата | Инв. № подл.

Копировал

Формат А3